令和3年度千葉県高等学校男女バスケットボール新人大会　第9地区予選会

女子組合せ

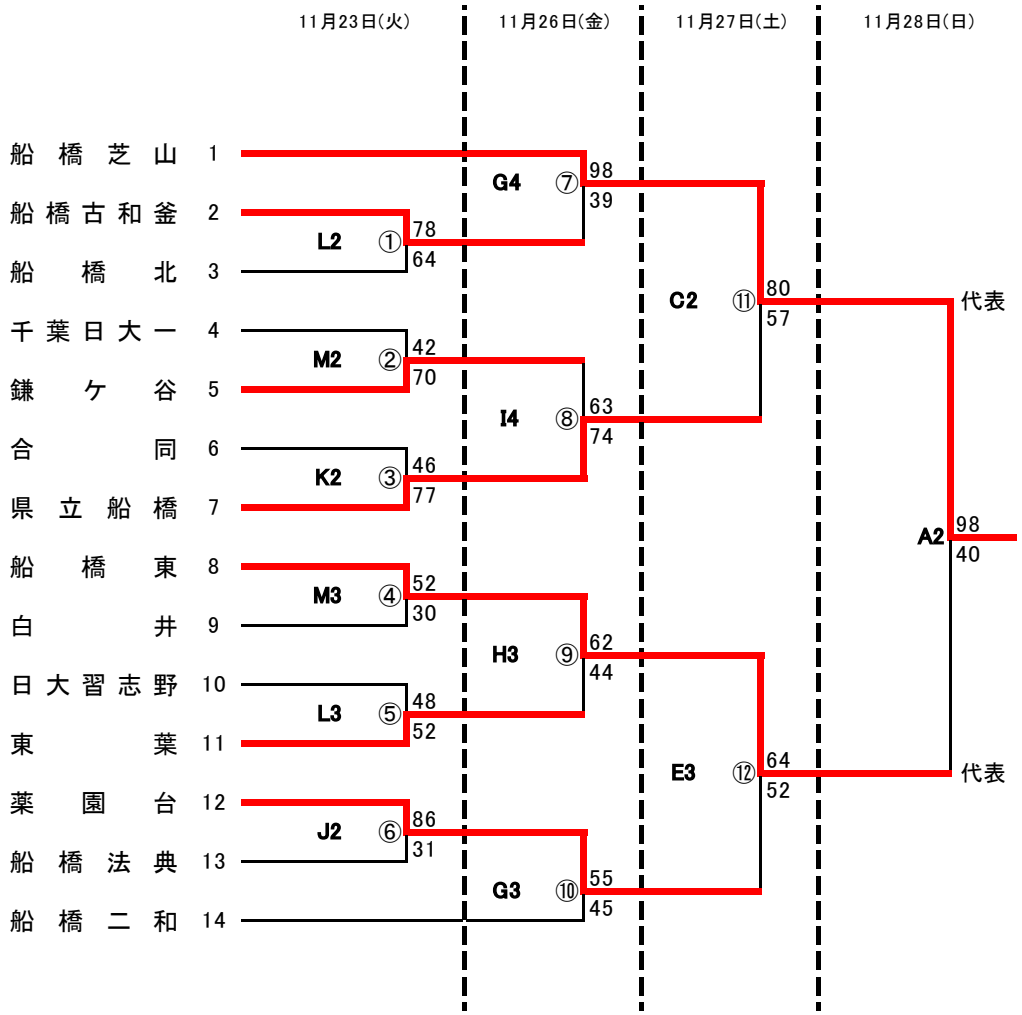

女子敗者復活戦

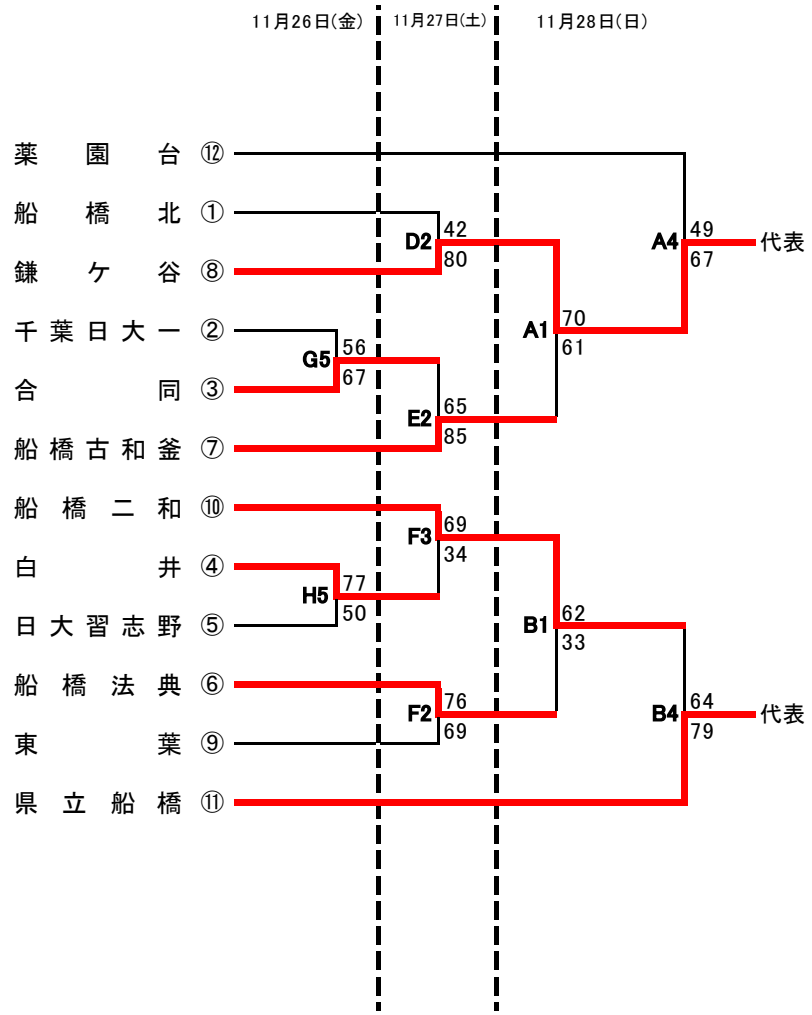

試合時間(23･27･28日)
1.　9:30～
2.　11:30～
3.　13:30～
4.　15:30～

試合時間(26日)
1.　9:20～
2.　11:10～
3.　13:00～
4.　14:50～
5.　16:40～

県大会出場
船橋芝山
船橋東
県立船橋
鎌ケ谷

本大会は、無観客試合で実施されます。
会場に入場できるのは、各チームの選手、スタッフ、
指定された役員(競技役員及び審判員)のみです。

日程および会場

令和3年11月23日(火)	東葉高校	L･Mコート
	県立船橋芝山高校	J･Kコート
令和3年11月26日(金)	船橋市運動公園	G･H･Iコート
令和3年11月27日(土)	県立白井高校	E･Fコート
	県立船橋北高校	C･Dコート
令和3年11月28日(日)	日本大学習志野高校	A･Bコート