# 平成29年度千葉県高等学校男女バスケットボール新人大会　第9地区予選会

## 女子組合せ

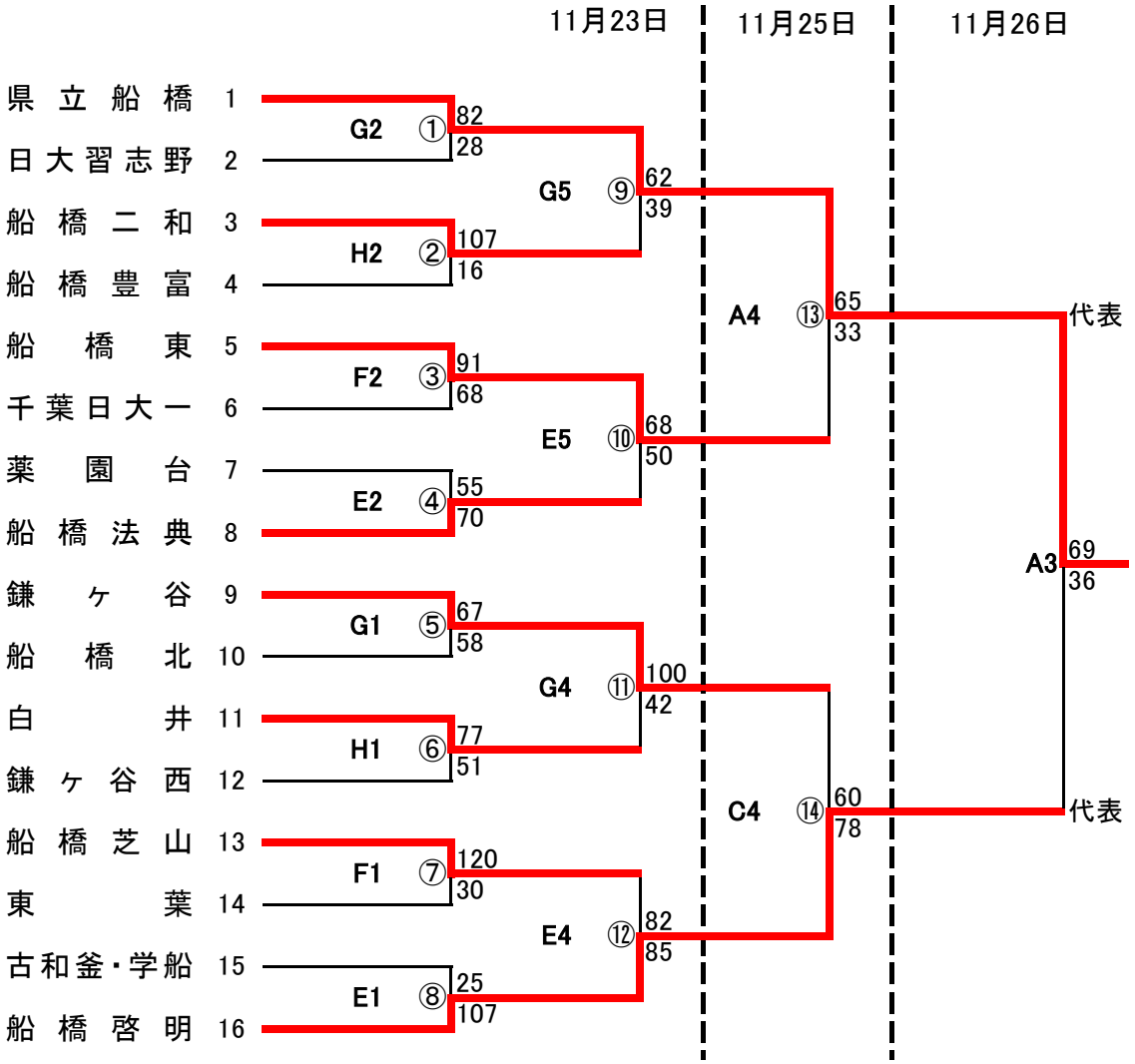


## 女子敗者復活戦

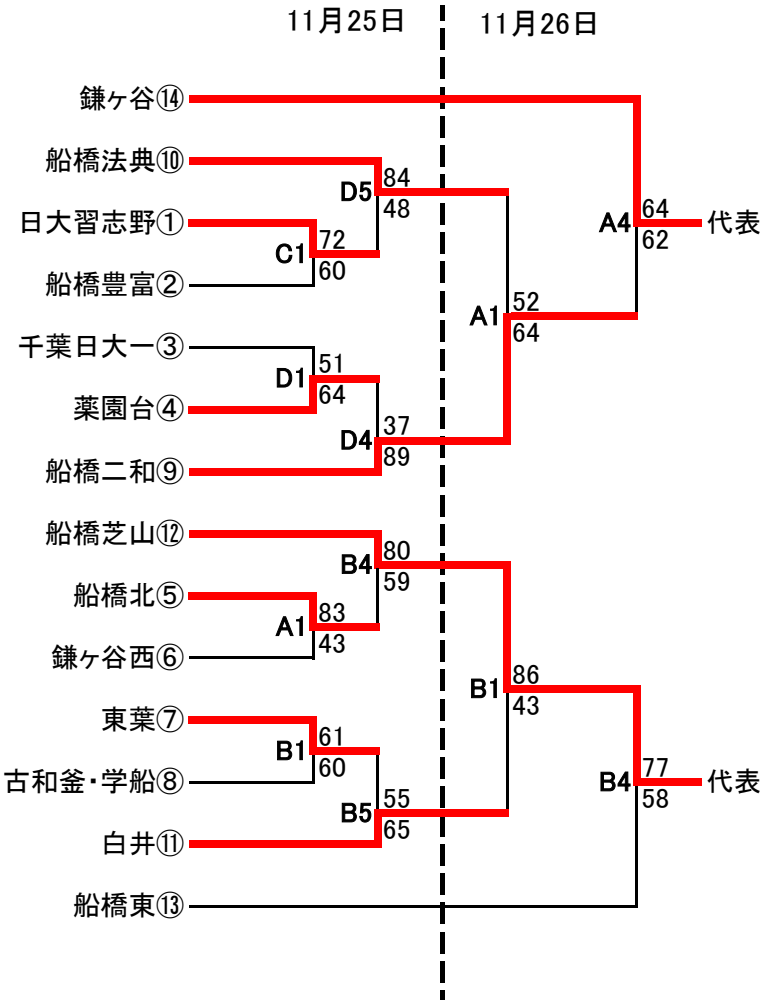

試合時間
1、　9:00～
2、　10:30～
3、　12:00～
4、　13:30～
5、　15:00～
6、　16:30～

**県大会出場**
**1、県立船橋**
**2、船橋啓明**
**3、鎌ヶ谷**
**3、船橋芝山**

日程および会場

| | | |
|---|---|---|
| 平成29年11月23日（木） | 県立船橋豊富高校 | G･Hコート |
| | 県立船橋古和釜高校 | E･Fコート |
| 平成29年11月25日（土） | 県立船橋北高校 | C･Dコート |
| | 県立船橋二和高校 | A･Bコート |
| 平成29年11月26日（日） | 県立船橋二和高校 | A･Bコート |